Điệnmáygiágốc
Bảo hành chính hãng tận nơi SINCE 2002

DAIKIN

Perfecting the Air

VN-PCTPMT2012

THỔI TRỰC TIẾP

KẾT NỐI ỐNG GIÓ

LOẠI TỦ ĐỨNG

LOẠI TREO TRẦN NỐI ỐNG GIÓ

DÀN NÓNG

ĐIỀU HÒA KHÔNG KHÍ PACKAGED INVERTER GIẢI NHIỆT GIÓ

LOẠI TỦ ĐỨNG

LOẠI TREO TRẦN NỐI ỐNG GIÓ

R-410A

MỘT CHIỀU LẠNH 50Hz

INVERTER

Dãy sản phẩm điều hòa không khí Inverter Packaged cho nhà máy và văn phòng

Dãy Sản Phẩm

R-410A

Loại Tủ Đứng Đặt Sàn — Một Chiều Lạnh

50Hz

Công suất	kW	20.0	26.7	40.0	50.0
	Btu/h	68,000	91,000	136,000	171,000
LOẠI TỦ ĐỨNG ĐẶT SÀN — THỔI TRỰC TIẾP (Thông số kỹ thuật trang 5)		FVGR200PV1(4)	FVGR250PV1(4)		
LOẠI TỦ ĐỨNG ĐẶT SÀN — KẾT NỐI ỐNG GIÓ (Thông số kỹ thuật trang 5)			FVPR250PY1(4)	FVPR400PY1(4)	FVPR500PY1(4)
DÀN NÓNG		RZUR200PY1(4)	RZUR250PY1(4)	RZUR400PY1(4)	RZUR500PY1(4)

Loại nối ống gió — Một Chiều Lạnh

50Hz

Công suất	kW	20.0	26.7	40.0	50.0
	Btu/h	68,000	91,000	136,000	171,000
NỐI ỐNG GIÓ (Thông số kỹ thuật trang 6)		FDR200PY1(4)	FDR250PY1(4)	FDR400PY1(4)	FDR500PY1(4)
DÀN NÓNG		RZUR200PY1(4)	RZUR250PY1(4)	RZUR400PY1(4)	RZUR500PY1(4)

THỔI TRỰC TIẾP (TỦ ĐỨNG)

Thổi trực tiếp từ dàn lạnh với miệng gió

- Điều hòa không khí hiệu quả tại nhà máy với nhiều dàn lạnh được bố trí phù hợp với không gian tại nhà máy.
- Lắp đặt sát tường sẽ không ảnh hưởng đến việc bố trí nhà máy ngay cả khi có sự thay đổi.

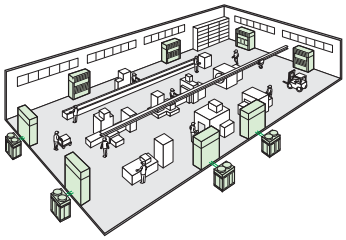

KẾT NỐI ỐNG GIÓ (TỦ ĐỨNG) — NỐI ỐNG GIÓ

Không khí được dẫn thông qua ống gió

- Điều hòa không khí cho nhà xưởng bằng cách dẫn các đường ống gió trên cao

Chú ý: Ống gió được cung cấp tại địa phương

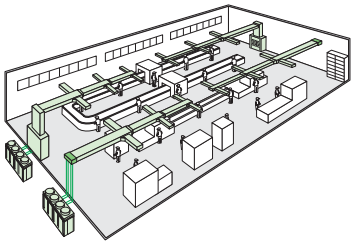

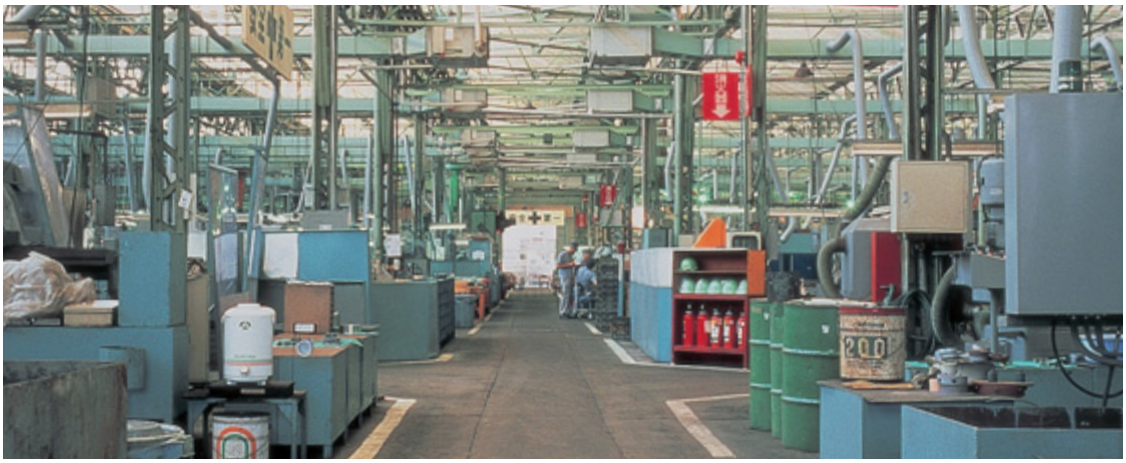

Tăng dải hoạt động của dàn nóng lên 49°C

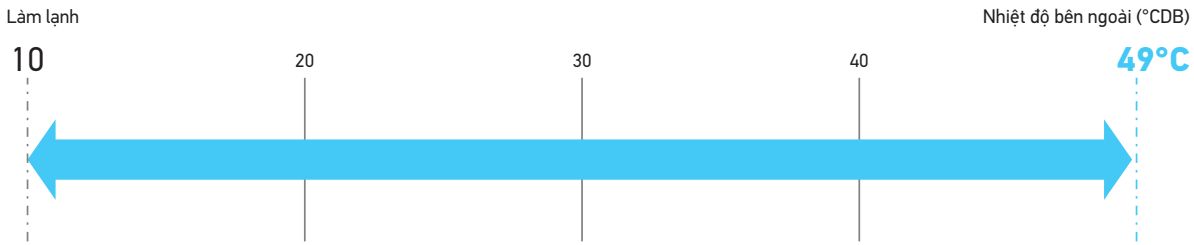

Chú ý: Khi nhiệt độ ngoài trời giảm xuống dưới 10°C, bộ điều nhiệt sẽ TẮT, dàn nóng dừng hoạt động, và sự vận hành chuyển từ làm lạnh sang chạy quạt.

Thiết kế linh hoạt

Thiết kế cho ống môi chất lạnh dài

Chiều dài đường ống tối đa 70 m và độ chênh lệch tối đa 50 m để đáp ứng cho các công trình xây dựng quy mô vừa và lớn.

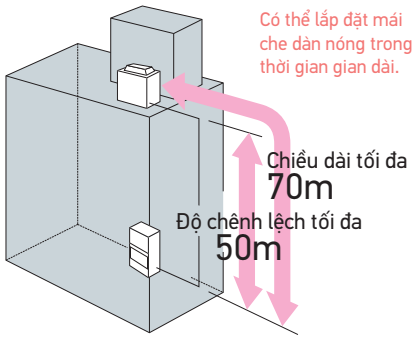

Áp suất tĩnh ngoài cao

Dàn nóng đã đạt được áp suất tĩnh bên ngoài cao lên đến 78,4 Pa, đảm bảo tản nhiệt hiệu quả và vận động ổn định của thiết bị theo cả phân cấp hoặc bố trí chuyên sâu.

Chế độ vận hành êm ái ban đêm

Chức năng vận hành êm ái vào ban đêm tự động triệt tiêu độ ồn hoạt động vào ban đêm bằng cách giảm công suất hoạt động để duy trì môi trường yên tĩnh của khu vực lân cận.
Ba chế độ có thể lựa chọn có sẵn, tùy thuộc vào mức độ yêu cầu..

*1. Cài đặt ban đầu là 8 tiếng. Có thể chọn từ 6, 8 và 10 tiếng.
*2. Cài đặt ban đầu là 9 tiếng. Có thể chọn từ 8, 9 và 10 tiếng.
*3. Trong trường hợp RZUR250PY1 (4).

Chú ý:
- Chức năng này có sẵn trong cài đặt tại chỗ lắp đặt.
- Độ ồn vận hành trong chế độ vận hành êm ái là giá trị thực tế do bởi công ty của chúng tôi.
- Mối quan hệ của nhiệt độ ngoài trời (tải) và thời gian được hiển thị trên đây chỉ là một ví dụ.

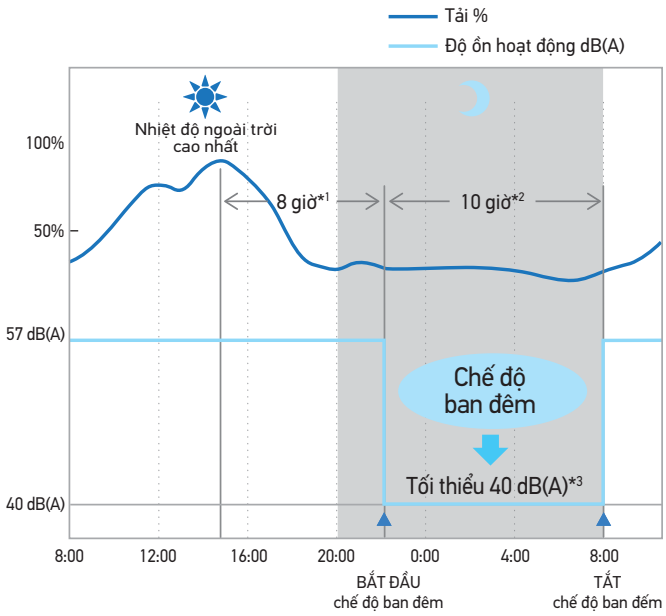

Độ tin cậy

Chức năng hoạt động dự phòng

Chức năng vận hành máy nén dự phòng

Vận hành khẩn cấp

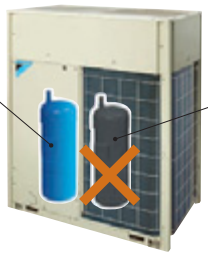

Máy hư hỏng

* Đối với những model RZUR400/500PY1(4). Yêu cầu cài đặt tại chỗ bằng cách sử dụng PCB của dàn nóng.

Mở rộng hệ thống quản lý tập trung

Quản lý tập trung có thể tích hợp với hệ thống D-BACS với tốc độ truyền dữ liệu cao.
Điều khiển tập trung hiện khả dụng khi sử dụng với máy điều hòa không khí Inverter Packaged.
Hiển thị thời gian làm sạch bộ lọc không khí và chức năng tự kiểm tra để bảo trì đơn giản.

Điều khiển tích hợp hiệu quả cao

Intelligent Touch Manager

Điều khiển thiết bị xử lý không khí và đèn, sử dụng năng lượng có thể được giám sát và quản lý bởi một bộ điều khiển.

Chiều rộng màn hình10.4 inch

Đa dạng cải tiến từ nha máy

○ Model tiêu chuẩn
□ Hiệu chỉnh tại nhà máy

Hiệu chỉnh từ nhà máy	Loại tủ đứng		Loại nối ống gió
	Thổi trực tiếp	Kết nối ống gió	
Thay đổi motor quạt và puli	–	□	–
Hộp thổi gió	○	□	–
Hộp thổi gió bên hông máy	□	□	–
Hộp lưới lọc hiệu quả cao phía trước	–	□	–
Mặt bích đường hút để buồng lọc hiệu quả cao phía trước	–	□	–
Lưới hút cho miệng hồi phía trước buồng lọc hiệu quả cao	–	□	–
Đường hồi phía sau	–	□	–
Bơm nước xả	□	□	–
Bộ thay đổi 2 ống thổi để giảm tiếng động cho thổi trực tiếp	–	□*	–
Nút chuyển đổi 2 bước lưu lượng gió	□	–	–

Chú ý:
* Chỉ đối với FVPR500PY1(4)

Thông số kỹ thuật

Loại tủ đứng

Thổi trực tiếp

Tên Model	Dàn lạnh			FVGR200PV1(4)	FVGR250PV1(4)
	Dàn nóng			RZUR200PY1(4)	RZUR250PY1(4)
Công suất làm lạnh*1 (Tối đa)			Btu/h	68,000 (74,000)	91,000 (96,000)
			kW	20.0 (21.7)	26.7 (28.1)
Điện năng tiêu thụ*1			kW	7.25	9.64
Dàn lạnh	Nguồn điện			1 Pha, 220-240 V, 50 Hz	
	Màu sắc			Trắng ngà	
	Lưu lượng gió (Cao)		m^3/phút	80	
			cfm	2,830	
	Quạt	Công suất	kW	0.245×2	
		Kiểu truyền động		Truyền động trực tiếp 3 tốc độ	
	Kích thước (C×R×D)		mm	1,870×1,170×510	
	Trọng lượng máy		kg	149	
	Độ ồn		dB(A)	61	
	Ống nước xả		mm	Ren trong PS 1B	
Dàn nóng	Nguồn điện			3 Pha, 380–415 V, 50 Hz	
	Màu sắc			Trắng ngà	
	Máy nén	Loại		Loại xoắn ốc dạng kín	
		Động cơ	kW	3.4×1	4.5×1
	Lưu lượng (Cao)		m^3/phút	178	
	Kích thước (C×R×D)		mm	1,657×930×765	
	Trọng lượng máy		kg	175	185
	Độ ồn*2		dB(A)	56	57
	Dải hoạt động		°CDB	10 đến 49	
	Môi chất lạnh đã nạp		kg	5.9	6.7
Ống môi chất lạnh	Lỏng		mm	Ø 9.5 (Hàn)	
	Hơi		mm	Ø 19.1 (Hàn)	Ø 22.2 (Hàn)
Chiều dài đường ống tối đa			m	70 (Chiều dài tương đối 90 m)	
Độ chênh lệch tối đa			m	50	

Loại tủ đứng

Kết nối ống gió

Tên Model	Dàn lạnh			FVPR250PY1(4)	FVPR400PY1(4)	FVPR500PY1(4)
	Dàn nóng			RZUR250PY1(4)	RZUR400PY1(4)	RZUR500PY1(4)
Công suất làm lạnh*1 (Tối đa)			Btu/h	91,000 (96,000)	136,000 (150,000)	171,000 (176,000)
			kW	26.7 (28.1)	40.0 (44.0)	50.0 (51.6)
Điện năng tiêu thụ*1			kW	9.27	17.02	23.26
Dàn lạnh	Nguồn điện			3 Pha, 380–415 V, 50 Hz		
	Màu sắc			Trắng ngà		
	Lưu lượng (Cao)		m^3/phút	80	120	162
			cfm	2,830	4,240	5,720
	Áp suất tĩnh ngoài*3		Pa	147		
	Quạt	Công suất	kW	1.5	2.2	3.7
		Truyền động		Truyền động dây đai		
	Kích thước (C×R×D)		mm	1,740×1,170×510	1,870×1,170×720	1,870×1,470×720
	Trọng lượng máy		kg	156	200	250
	Độ ồn		dB(A)	61	62	63
	Ống nước xả		mm	Ren trong PS 1B		
Dàn nóng	Nguồn điện			3 Pha, 380–415 V, 50 Hz		
	Màu sắc			Trắng ngà		
	Máy nén	Loại		Loại xoắn ốc dạng kín		
		Công suất	kW	4.5×1	(3.5×1)+(3.5×1)	(4.9×1)+(4.2×1)
	Lưu ượng gió (Cao)		m^3/phút	178	257	297
	Kích thước (C×R×D)		mm	1,657×930×765	1,657×1,240×765	
	Trọng lượng máy		kg	185	260	291
	Độ ồn*2		dB(A)	57	60	65
	Dải hoạt động		°CDB	10 đến 49		
	Môi chất lạnh nạp sẵn		kg	6.7	8.2	11.7
Ống môi chất lạnh	Lỏng		mm	Ø 9.5 (Hàn)	Ø 12.7 (Hàn)	Ø 15.9 (Hàn)
	Hơi		mm	Ø 22.2 (Hàn)	Ø 28.6 (Hàn)	
Chiều dài đường ống tối đa			m	70 (Chiều dài tương đương 90 m)		
Độ chênh lệch tối đa			m	50		

Chú ý :
*1. Nhiệt độ trong nhà: 27°CDB, 19°CWB / Nhiệt độ ngoài trời: 35°CDB / Chiều dài đường ống tương đương: 7.5 m, Độ chênh lệnh: 0 m.
*2. Giá trị quy đổi trong phòng không dội âm, được đo tại điểm cách thiết bị 1 m ở độ cao 1,5 m.
Trong quá trình vận hành thực tế, các giá trị này thường cao hơn một chút do điều kiện môi trường xung quanh và chế độ phục hồi dầu..
Nếu lo ngại về tiếng ồn khu vực xung quanh như nhà ở, chúng tôi khuyên bạn nên xem xét vị trí lắp đặt và thực hiện các biện pháp cách âm.
*3. Giá trị là áp suất tĩnh bên ngoài với puli tiêu chuẩn.

■ Loại nối ống gió

Tên Model	Dàn lạnh			FDR200PY1(4)	FDR250PY1(4)	FDR400PY1(4)	FDR500PY1(4)
	Dàn nóng			RZUR200PY1(4)	RZUR250PY1(4)	RZUR400PY1(4)	RZUR500PY1(4)
Công suất làm lạnh*1 (Tối đa)			Btu/h	68,000 (74,000)	91,000 (96,000)	136,000 (150,000)	171,000 (176,000)
			kW	20.0 (21.7)	26.7 (28.1)	40.0 (44.0)	50.0 (51.6)
Điện năng tiêu thụ*1			kW	8.06	10.39	17.86	26.74
Dàn lạnh	Nguồn điện			3 Pha, 380–415 V, 50 Hz			
	Màu sắc			Thép mạ kẽm			
	Lưu lượng gió (Cao)		m^3/phút	78		166	
			cfm	2,750		5,860	
	Áp suất tĩnh ngoài*3		Pa	98		147	
	Quạt	Công suất	kW	1.5		3.7	
		Truyền động		Truyền động dây đai			
	Kích thước (C×R×D)		mm	500×1,330×850		625×1,980×850	
	Trọng lượng máy		kg	108		191	
	Độ ồn		dB(A)	53		60	
	Ống nước xả		mm	Ren trong PS 3/4B		Ren trong PS 1B	
Outdoor unit	Nguồn điện			3 Pha, 380–415 V, 50 Hz			
	Màu sắc			Trắng ngà			
	Máy nén	Loại		Loại xoắn ốc dạng kín			
		Công suất	kW	3.4×1	4.5×1	(3.5×1)+(3.5×1)	(4.9×1)+(4.2×1)
	Lưu lượng gió (Cao)		m^3/min	178		257	297
	Kích thước (C×R×D)		mm	1,657×930×765		1,657×1,240×765	
	Trọng lượng máy		kg	175	185	260	291
	Độ ồn*2		dB(A)	56	57	60	65
	Dải hoạt động		°CDB	10 đến 49			
	Môi chất lạnh nạp sẵn		kg	5.9	6.7	8.2	11.7
Ống môi chất lạnh	Lỏng		mm	Ø 9.5(Hàn)		Ø 12.7 (Hàn)	Ø 15.9 (Hàn)
	Hơi		mm	Ø 19.1 (Hàn)	Ø 22.2 (Hàn)	Ø 28.6 (Hàn)	
Chiều dài đường ống tối đa			m	70 (Chiều dài tương đương 90 m)			
Độ chênh lệch tối đa			m	50			

Chú ý :
*1. Nhiệt độ trong nhà: 27°CDB, 19°CWB / Nhiệt độ ngoài trời: 35°CDB / Chiều dài đường ống tương đương: 7.5 m, Độ chênh lệnh: 0 m.
*2. Giá trị quy đổi trong phòng không dội âm, được đo tại điểm cách thiết bị 1 m ở độ cao 1,5 m.
Trong quá trình vận hành thực tế, các giá trị này thường cao hơn một chút do điều kiện môi trường xung quanh và chế độ phục hồi dầu..
Nếu lo ngại về tiếng ồn khu vực xung quanh như nhà ở, chúng tôi khuyên bạn nên xem xét vị trí lắp đặt và thực hiện các biện pháp cách âm.
*3. Giá trị là áp suất tĩnh bên ngoài với puli tiêu chuẩn.

Tùy chọn

Loại tủ đứng

Tùy chọn	Thổi trực tiếp	Kết nối ống gió		
	FVGR-PV1(4)	FVPR250PY1(4)	FVPR400PY1(4)	FVPR500PY1(4)
Khoang chứa lưới miệng thổi (Bao gồm Puli và dây đai)	—	BPCV10P	BPCV16P	BPCV20P
Khoang lưới lọc cho phòng sạch	—	•		

Hệ thống điều khiển

Option	FVGR-PV1(4)	FVPR-PY1(4)	FDR-PY1(4)
Điều khiển từ xa loại đơn giản	—		BRC2E61
Điều khiển từ xa điều hướng	—		BRC1E63
Bộ tiếp hợp dây cho phụ kiện điện (Bộ tiếp hợp điều khiển nhóm)	KRP4AA51 H		
Bộ tiếp hợp cho dây điện (Hiển thị trạng thái hoạt động)	BRP11B61		
Cảm biến từ xa (Cho nhiệt độ trong phòng)	BRCS01A-1		
Tấm gắn cho bộ chuyển đổi PCB	—		BRP45A I

Chú ý:
Tấm gắn I là cần thiết cho mỗi bộ chuyển đổi được đánh dấu H.

HIỆU SUẤT QUẠT

■ Loại tủ đứng

Kết nối ống gió

FVPR250PY1(4)

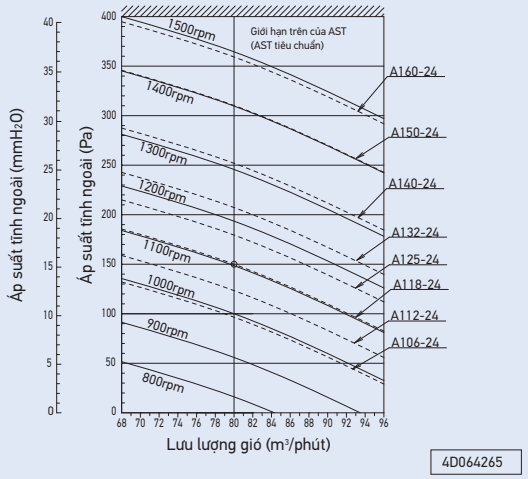

FVPR400PY1(4)

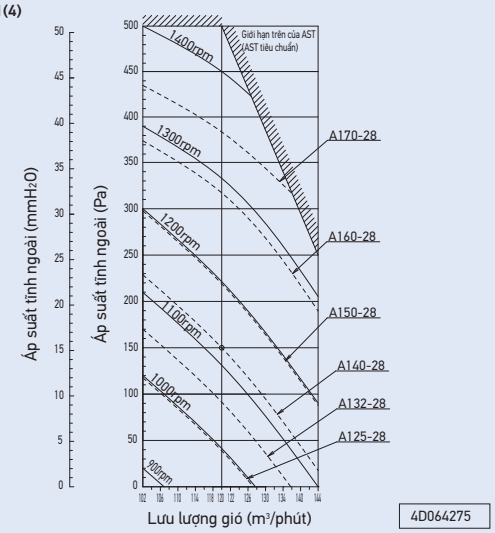

FVPR500PY1(4)

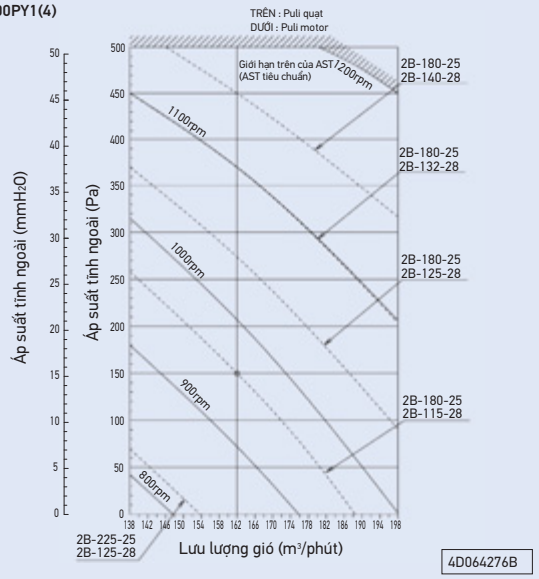

■ Loại nối ống gió

FDR200PY1(4)
FDR250PY1(4)

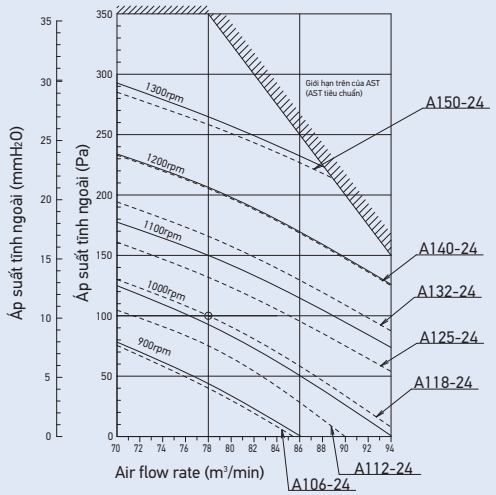

4D064280

FDR400PY1(4)
FDR500PY1(4)

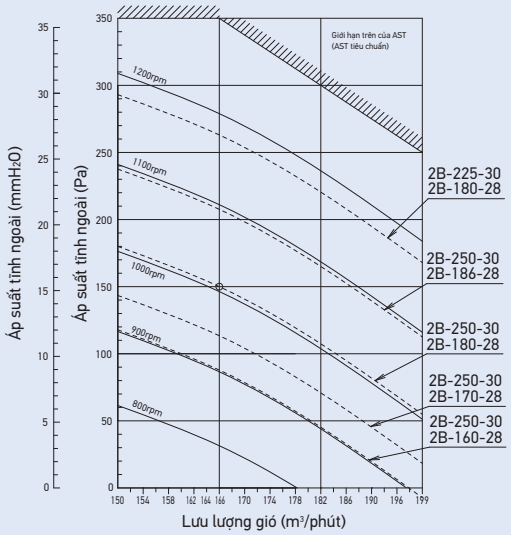

4D064282A

Sơ đồ mạch điện

■ DÀN NÓNG

RZUR200PY1(4)

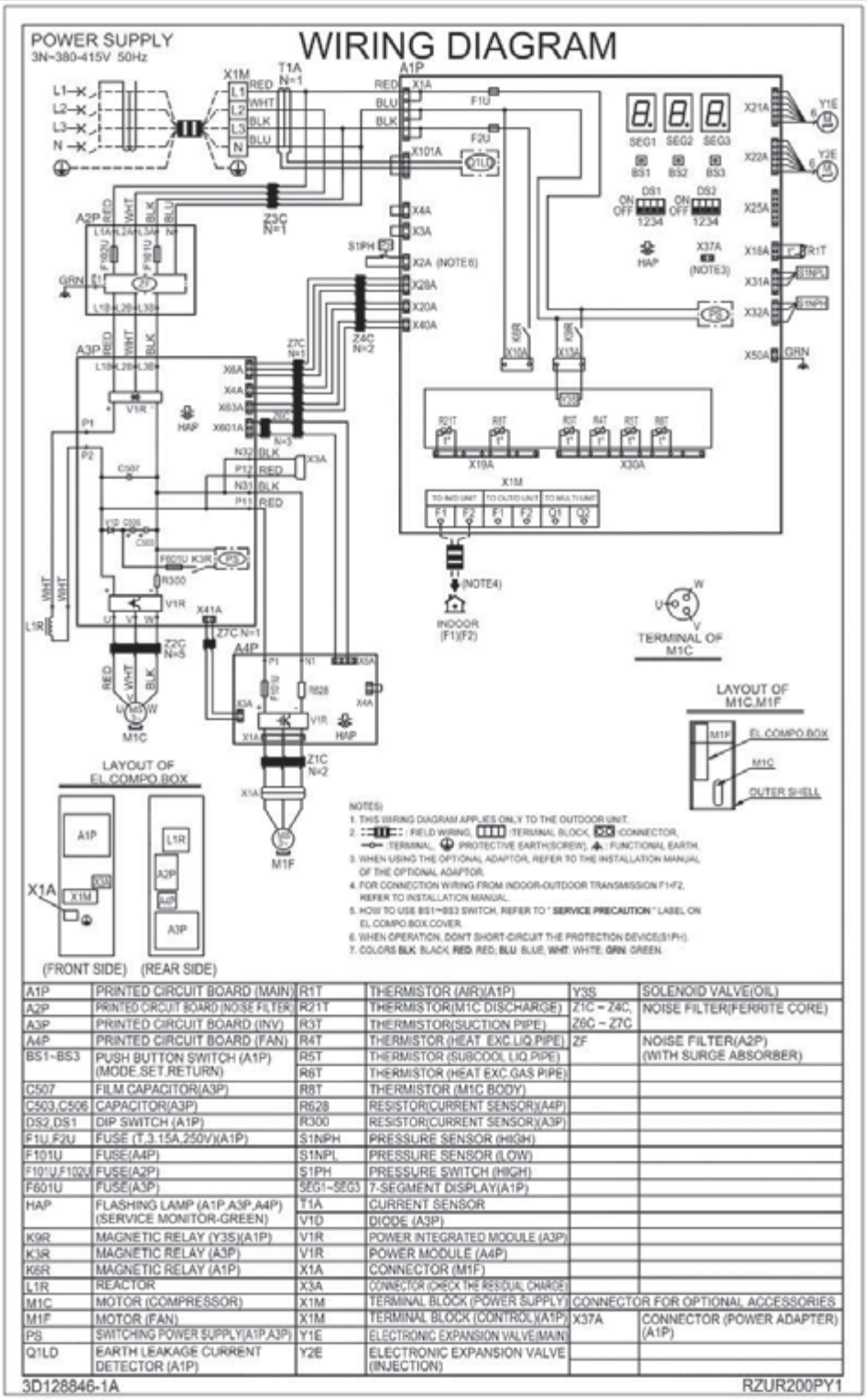

A1P	PRINTED CIRCUIT BOARD (MAIN)	R1T	THERMISTOR (AIR)(A1P)	Y3S	SOLENOID VALVE(OIL)
A2P	PRINTED CIRCUIT BOARD (NOISE FILTER)	R21T	THERMISTOR(M1C DISCHARGE)	Z1C ~ Z4C, Z6C ~ Z7C	NOISE FILTER(FERRITE CORE)
A3P	PRINTED CIRCUIT BOARD (INV)	R3T	THERMISTOR(SUCTION PIPE)		
A4P	PRINTED CIRCUIT BOARD (FAN)	R4T	THERMISTOR (HEAT EXC.LIQ.PIPE)	ZF	NOISE FILTER(A2P) (WITH SURGE ABSORBER)
BS1~BS3	PUSH BUTTON SWITCH (A1P) (MODE.SET.RETURN)	R5T	THERMISTOR (SUBCOOL LIQ.PIPE)		
		R6T	THERMISTOR (HEAT EXC.GAS PIPE)		
C507	FILM CAPACITOR(A3P)	R8T	THERMISTOR (M1C BODY)		
C503,C506	CAPACITOR(A3P)	R628	RESISTOR(CURRENT SENSOR)(A4P)		
DS2,DS1	DIP SWITCH (A1P)	R300	RESISTOR(CURRENT SENSOR)(A3P)		
F1U,F2U	FUSE (T,3.15A,250V)(A1P)	S1NPH	PRESSURE SENSOR (HIGH)		
F101U	FUSE(A4P)	S1NPL	PRESSURE SENSOR (LOW)		
F102U,F103U	FUSE(A2P)	S1PH	PRESSURE SWITCH (HIGH)		
F601U	FUSE(A3P)	SEG1~SEG3	7-SEGMENT DISPLAY(A1P)		
HAP	FLASHING LAMP (A1P,A3P,A4P) (SERVICE MONITOR-GREEN)	T1A	CURRENT SENSOR		
		V1D	DIODE (A3P)		
K9R	MAGNETIC RELAY (Y3S)(A1P)	V1R	POWER INTEGRATED MODULE (A3P)		
K3R	MAGNETIC RELAY (A3P)	V1R	POWER MODULE (A4P)		
K6R	MAGNETIC RELAY (A1P)	X1A	CONNECTOR (M1F)		
L1R	REACTOR	X3A	CONNECTOR (CHECK THE RESIDUAL CHARGE)		
M1C	MOTOR (COMPRESSOR)	X1M	TERMINAL BLOCK (POWER SUPPLY)	CONNECTOR FOR OPTIONAL ACCESSORIES	
M1F	MOTOR (FAN)	X1M	TERMINAL BLOCK (CONTROL)(A1P)	X37A	CONNECTOR (POWER ADAPTER) (A1P)
PS	SWITCHING POWER SUPPLY(A1P,A3P)	Y1E	ELECTRONIC EXPANSION VALVE(MAIN)		
Q1LD	EARTH LEAKAGE CURRENT DETECTOR (A1P)	Y2E	ELECTRONIC EXPANSION VALVE (INJECTION)		

3D128846B

RZUR250PY1(4)

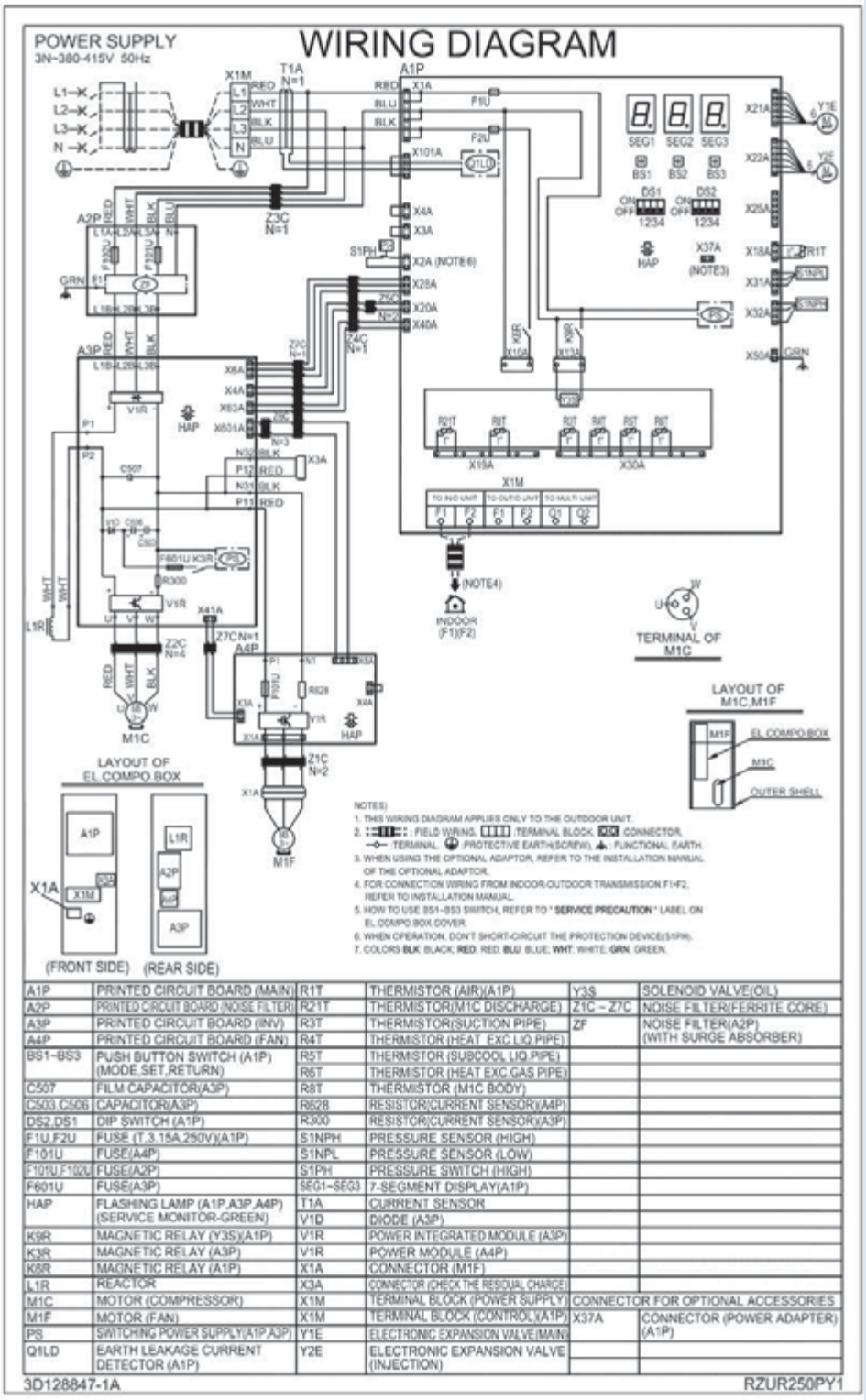

A1P	PRINTED CIRCUIT BOARD (MAIN)	R1T	THERMISTOR (AIR)(A1P)	Y3S	SOLENOID VALVE(OIL)
A2P	PRINTED CIRCUIT BOARD (NOISE FILTER)	R21T	THERMISTOR(M1C DISCHARGE)	Z1C ~ Z7C	NOISE FILTER(FERRITE CORE)
A3P	PRINTED CIRCUIT BOARD (INV)	R3T	THERMISTOR(SUCTION PIPE)	ZF	NOISE FILTER(A2P) (WITH SURGE ABSORBER)
A4P	PRINTED CIRCUIT BOARD (FAN)	R4T	THERMISTOR (HEAT EXC.LIQ.PIPE)		
BS1~BS3	PUSH BUTTON SWITCH (A1P) (MODE,SET,RETURN)	R5T	THERMISTOR (SUBCOOL LIQ.PIPE)		
C507	FILM CAPACITOR(A3P)	R6T	THERMISTOR (HEAT EXC.GAS PIPE)		
C503,C506	CAPACITOR(A3P)	R8T	THERMISTOR (M1C BODY)		
DS2,DS1	DIP SWITCH (A1P)	R628	RESISTOR(CURRENT SENSOR)(A4P)		
F1U,F2U	FUSE (T,3.15A,250V)(A1P)	R300	RESISTOR(CURRENT SENSOR)(A3P)		
F101U	FUSE(A4P)	S1NPH	PRESSURE SENSOR (HIGH)		
F101U,F102U	FUSE(A2P)	S1NPL	PRESSURE SENSOR (LOW)		
F601U	FUSE(A3P)	S1PH	PRESSURE SWITCH (HIGH)		
HAP	FLASHING LAMP (A1P,A3P,A4P) (SERVICE MONITOR-GREEN)	SEG1~SEG3	7-SEGMENT DISPLAY(A1P)		
		T1A	CURRENT SENSOR		
		V1D	DIODE (A3P)		
K9R	MAGNETIC RELAY (Y3S)(A1P)	V1R	POWER INTEGRATED MODULE (A3P)		
K3R	MAGNETIC RELAY (A3P)	V1R	POWER MODULE (A4P)		
K6R	MAGNETIC RELAY (A1P)	X1A	CONNECTOR (M1F)		
L1R	REACTOR	X3A	CONNECTOR (CHECK THE RESIDUAL CHARGE)		
M1C	MOTOR (COMPRESSOR)	X1M	TERMINAL BLOCK (POWER SUPPLY)	CONNECTOR FOR OPTIONAL ACCESSORIES	
M1F	MOTOR (FAN)	X1M	TERMINAL BLOCK (CONTROL)(A1P)	X37A	CONNECTOR (POWER ADAPTER) (A1P)
PS	SWITCHING POWER SUPPLY(A1P,A3P)	Y1E	ELECTRONIC EXPANSION VALVE(MAIN)		
Q1LD	EARTH LEAKAGE CURRENT DETECTOR (A1P)	Y2E	ELECTRONIC EXPANSION VALVE (INJECTION)		

3D128847-1A RZUR250PY1

3D128847B

VN-PCTPMT2012_11_12.pdf 1 11/7/2020 1:37:26 PM

Sơ đồ mạch điện

RZUR400PY1(4)
RZUR500PY1(4)

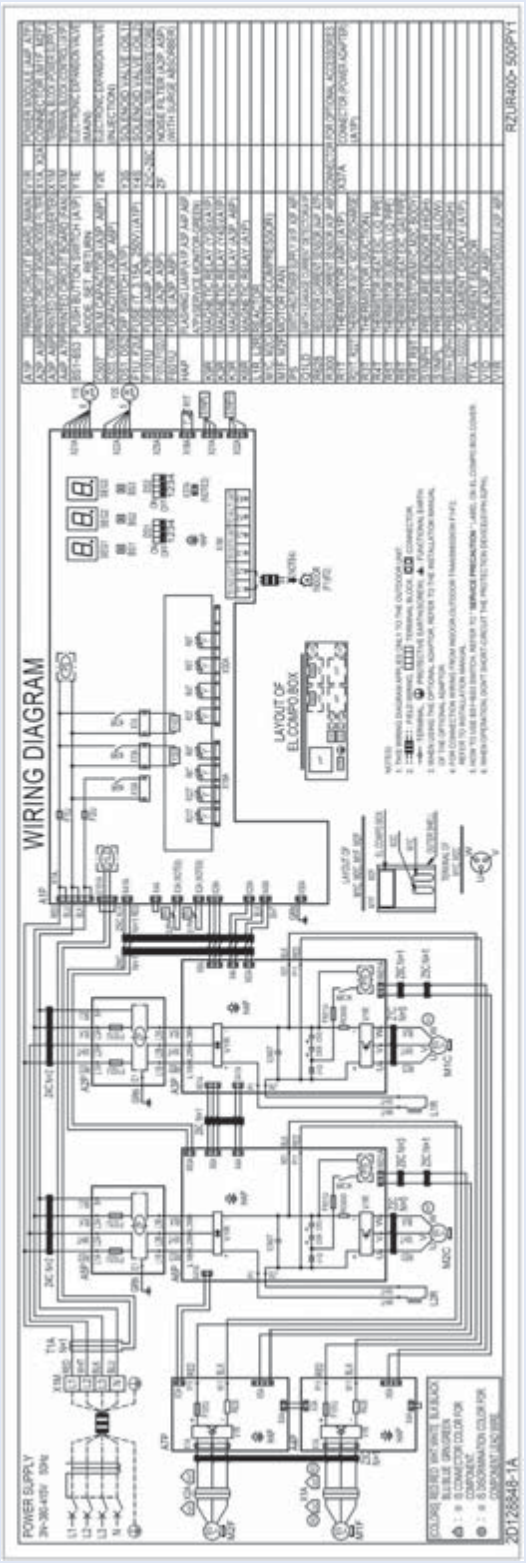

2D128848A

Sơ đồ đường ống

■ DÀN NÓNG

RZUR200PY1(4)
RZUR250PY1(4)

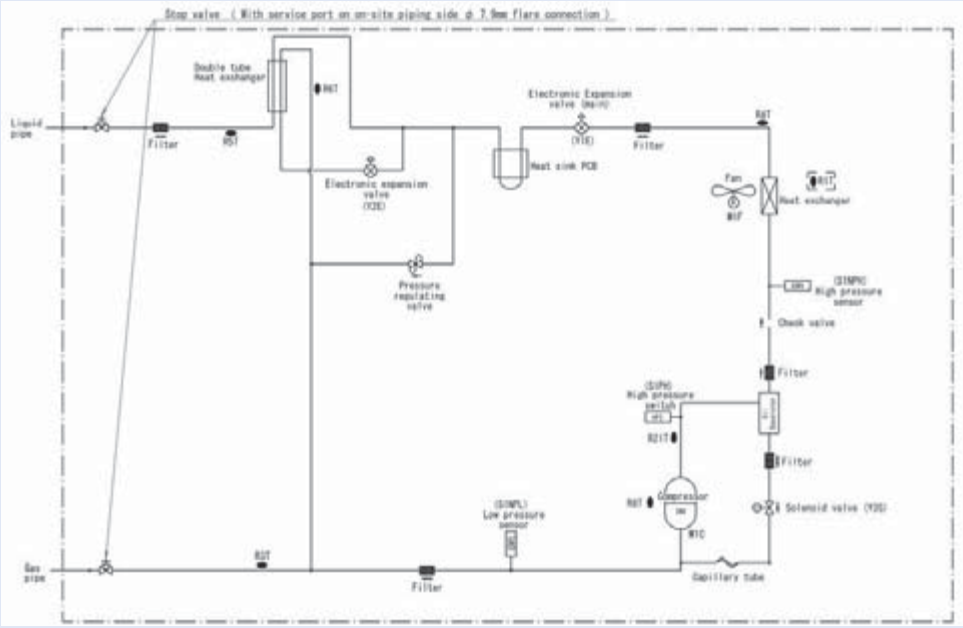

3D130368

RZUR400PY1(4)
RZUR500PY1(4)

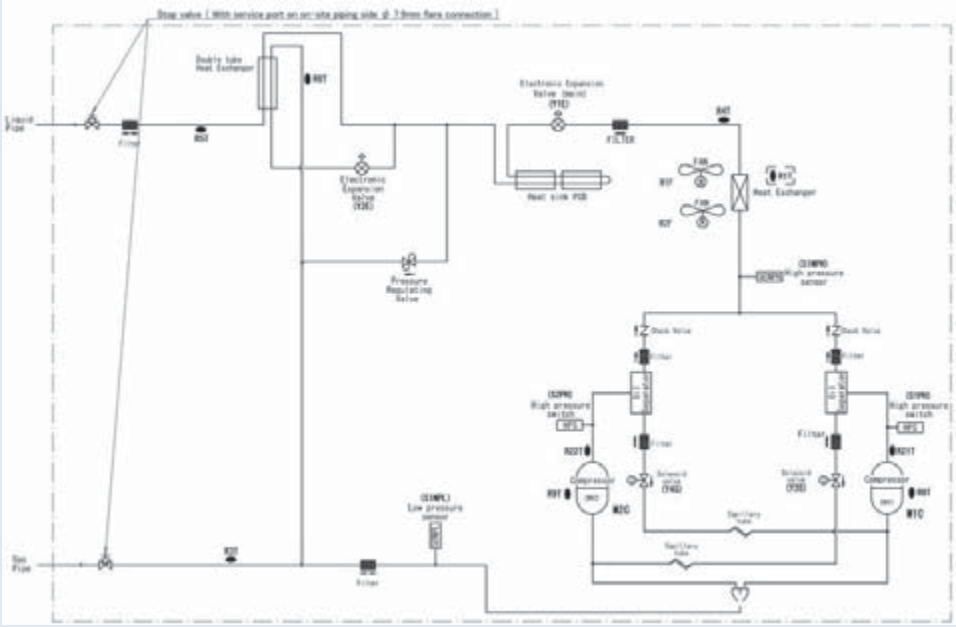

3D130373

KÍCH THƯỚC (Đơn vị: mm)

Loại tủ đứng

Thổi trực tiếp

FVGR200PV1(4)
FVGR250PV1(4)

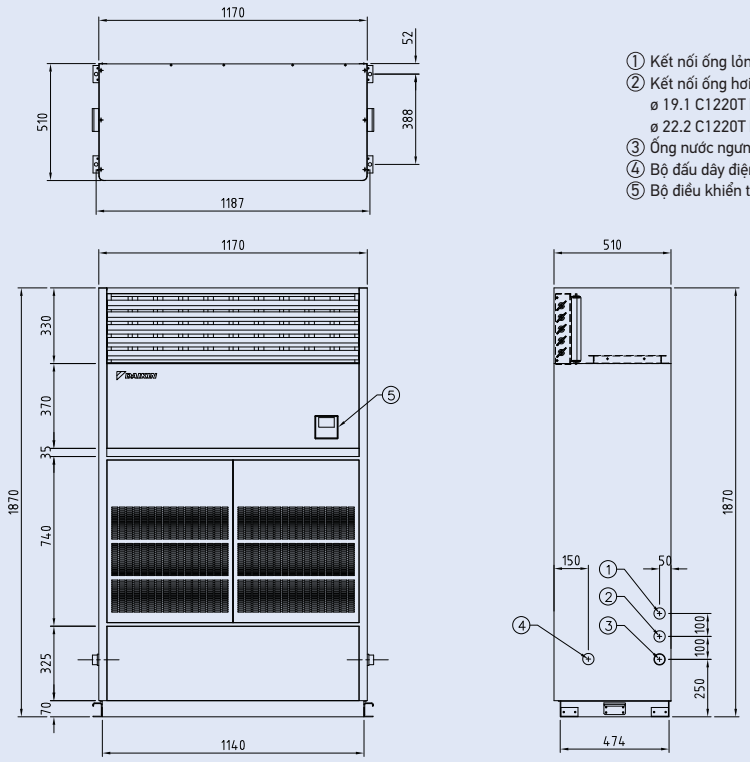

① Kết nối ống lỏng ø 9.52 C1220T hàn ống
② Kết nối ống hơi:
ø 19.1 C1220T hàn ống cho FVGR200PV1(4)
ø 22.2 C1220T hàn ống cho FVGR250PV1(4)
③ Ống nước ngưng (Đường kính trong PS 1B
④ Bộ đấu dây điện nguồn và dây điều khiển
⑤ Bộ điều khiển từ xa kỹ thuật số

Kết nối ống gió

FVPR250PY1(4)

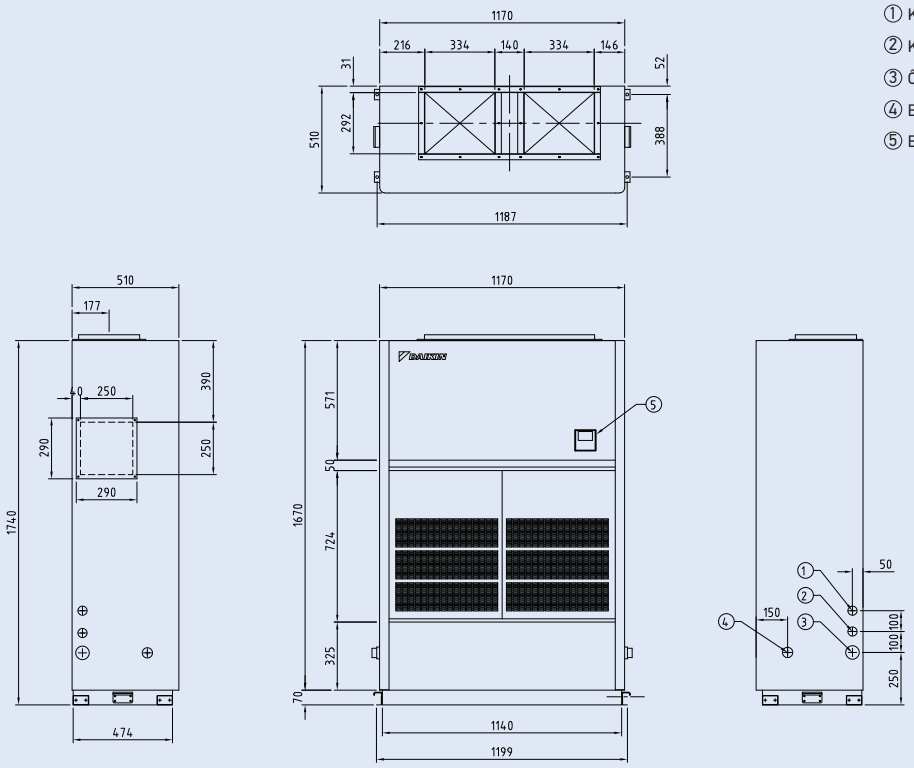

① Kết nối ống lỏng ø 9.52 C1220T hàn ống
② Kết nối ống hơi ø 22.2 C1220T hàn ống
③ Ống nước ngưng (Đường kính trong PS 1B
④ Bộ đấu dây điện nguồn và dây điều khiển
⑤ Bộ điều khiển từ xa kỹ thuật số

FVPR400PY1(4)
FVPR500PY1(4)

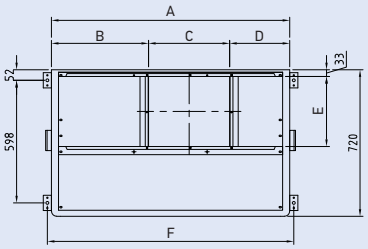

	A	B	C	D	E	F	G	H	J	K
FVPR400PY1(4)	1170	477	398	295	344	1187	1170	1144	205	ø12.7
FVPR500PY1(4)	1470	558	474	438	407	1487	1470	1444	237	ø15.9

① Kết nối ống lỏng (K) C1220T hàn ống

② Kết nối ống hơi ø 28.6 C1220T hàn ống

③ Ống nước ngưng (Đường kính trong PS 1B

④ Bộ đấu dây điện nguồn và dây điều khiển

⑤ Bộ điều khiển từ xa kỹ thuật số

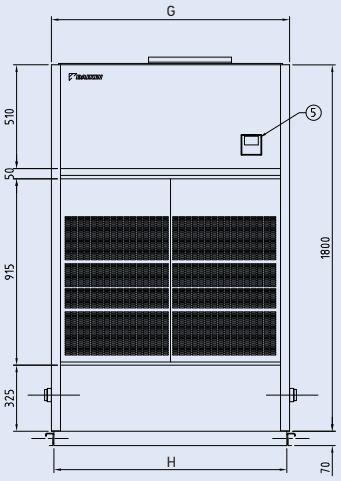

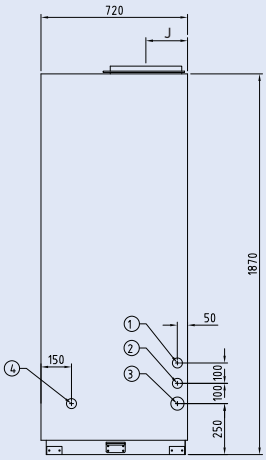

SDR3150205
SDR3150206

VN-PCTPMT2012_15_16.pdf 1 11/7/2020 10:45:27 AM

KÍCH THƯỚC (Đơn vị: mm)

■ Loại nối ống gió

FDR200PY1(4)
FDR250PY1(4)

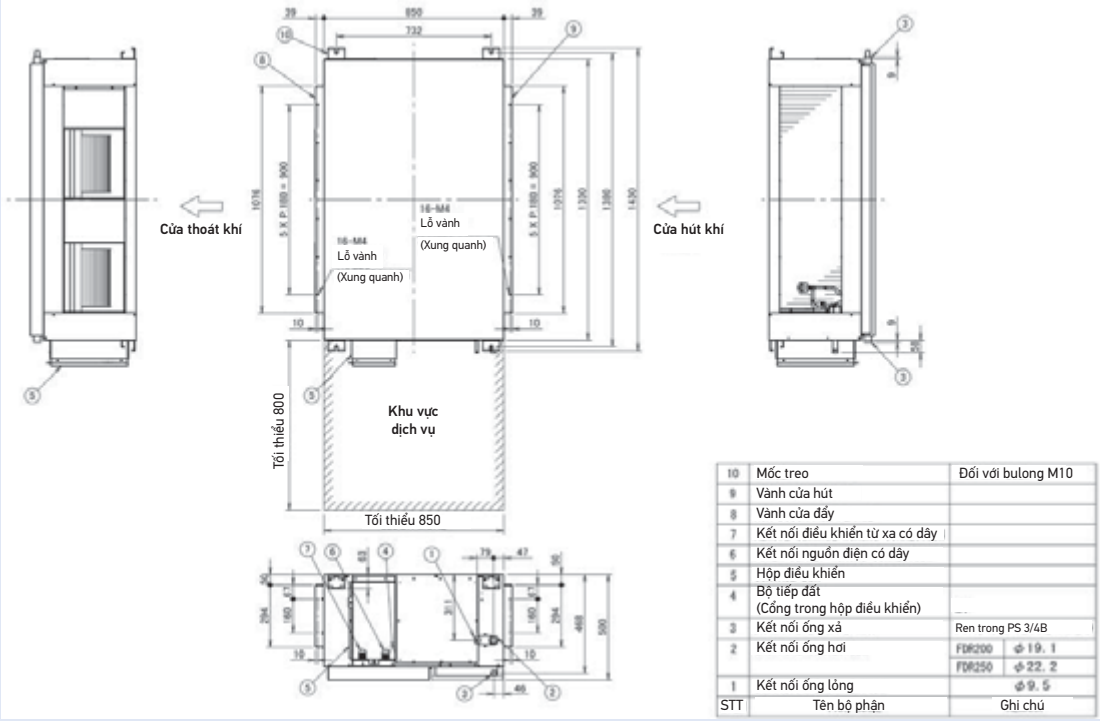

STT	Tên bộ phận	Ghi chú	
10	Mốc treo	Đối với bulong M10	
9	Vành cửa hút		
8	Vành cửa đẩy		
7	Kết nối điều khiển từ xa có dây		
6	Kết nối nguồn điện có dây		
5	Hộp điều khiển		
4	Bộ tiếp đất (Cổng trong hộp điều khiển)		
3	Kết nối ống xả	Ren trong PS 3/4B	
2	Kết nối ống hơi	FDR200	ϕ19.1
		FDR250	ϕ22.2
1	Kết nối ống lỏng	ϕ9.5	

3D129097

FDR400PY1(4)
FDR500PY1(4)

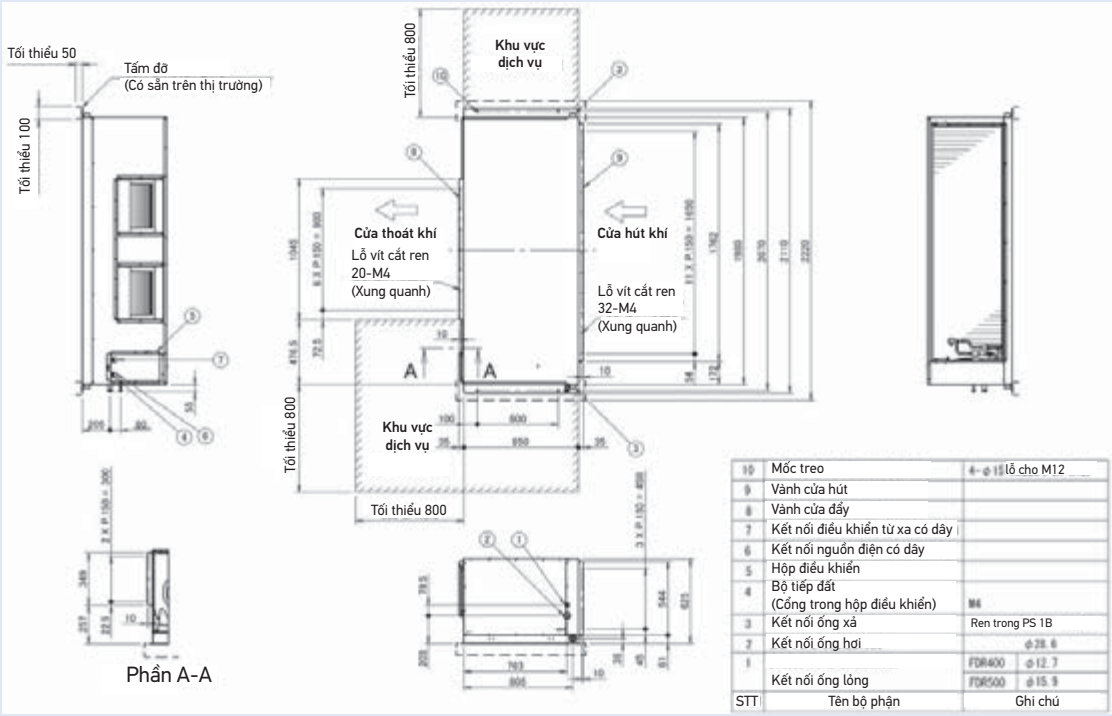

STT	Tên bộ phận	Ghi chú	
10	Mốc treo	4-ϕ15 lỗ cho M12	
9	Vành cửa hút		
8	Vành cửa đẩy		
7	Kết nối điều khiển từ xa có dây		
6	Kết nối nguồn điện có dây		
5	Hộp điều khiển		
4	Bộ tiếp đất (Cổng trong hộp điều khiển)	M6	
3	Kết nối ống xả	Ren trong PS 1B	
2	Kết nối ống hơi	ϕ28.6	
1	Kết nối ống lỏng	FDR400	ϕ12.7
		FDR500	ϕ15.9

3D129107

■ Dàn nóng

RZUR200PY1(4)
RZUR250PY1(4)

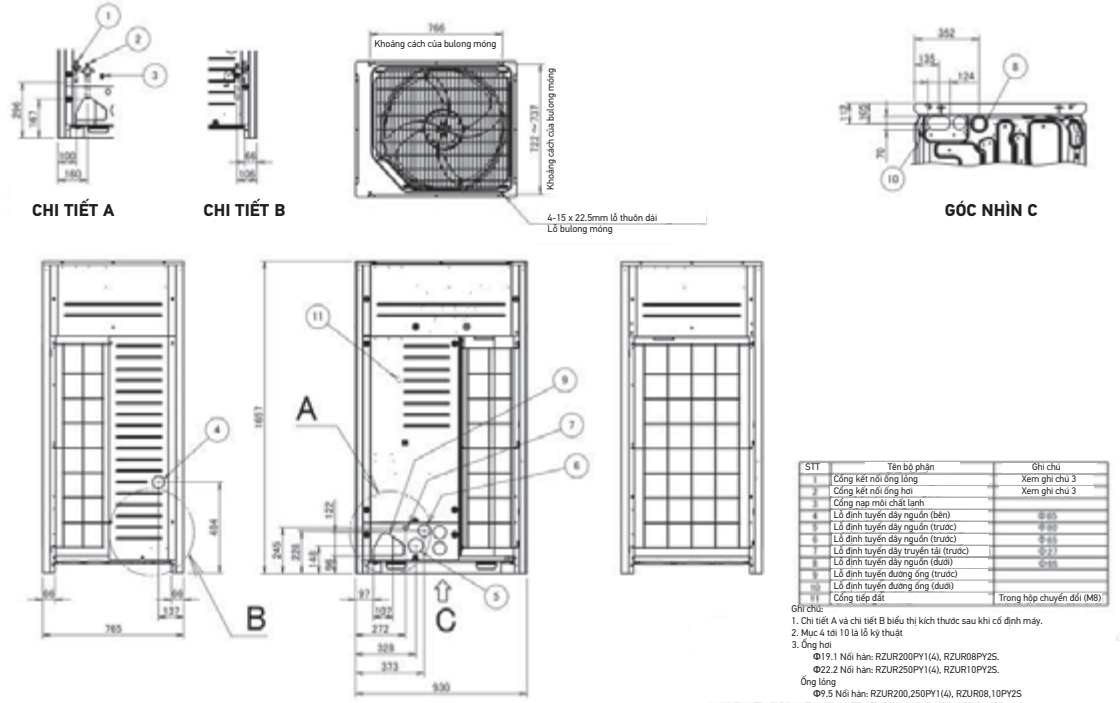

STT	Tên bộ phận	Ghi chú
1	Cổng kết nối ống lỏng	Xem ghi chú 3
2	Cổng kết nối ống hơi	Xem ghi chú 3
3	Cổng nạp môi chất lạnh	
4	Lỗ đính tuyến dây nguồn (bên)	Φ65
5	Lỗ đính tuyến dây nguồn (trước)	Φ65
6	Lỗ đính tuyến dây nguồn (trước)	Φ65
7	Lỗ đính tuyến dây truyền tải (trước)	Φ27
8	Lỗ đính tuyến dây nguồn (dưới)	Φ65
9	Lỗ đính tuyến đường ống (trước)	
10	Lỗ đính tuyến đường ống (dưới)	
11	Cổng tiếp đất	Trong hộp chuyển đổi (M8)

Ghi chú:
1. Chi tiết A và chi tiết B biểu thị kích thước sau khi cố định máy.
2. Mục 4 tới 10 là lỗ kỹ thuật
3. Ống hơi
   Φ19.1 Nối hàn: RZUR200PY1(4), RZUR08PY2S.
   Φ22.2 Nối hàn: RZUR250PY1(4), RZUR10PY2S.
   Ống lỏng
   Φ9.5 Nối hàn: RZUR200,250PY1(4), RZUR08,10PY2S

3D129057

RZUR400PY1(4)
RZUR500PY1(4)

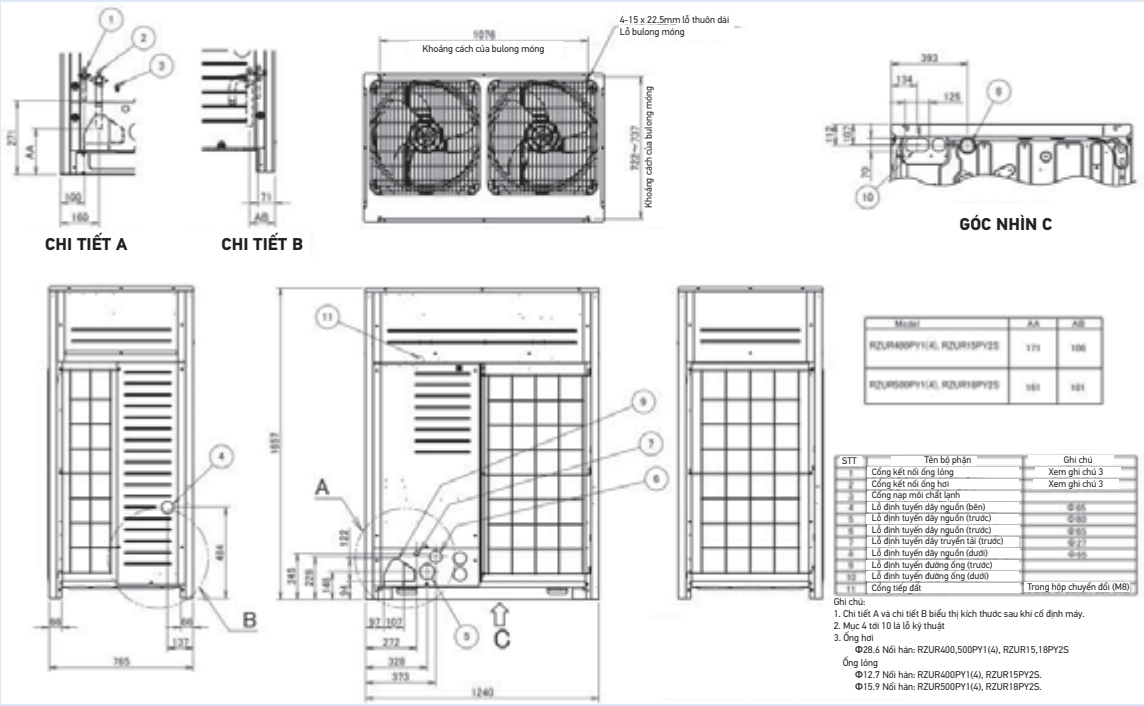

Model	AA	AB
RZUR400PY1(4), RZUR15PY2S	171	106
RZUR500PY1(4), RZUR18PY2S	151	101

STT	Tên bộ phận	Ghi chú
1	Cổng kết nối ống lỏng	Xem ghi chú 3
2	Cổng kết nối ống hơi	Xem ghi chú 3
3	Cổng nạp môi chất lạnh	
4	Lỗ đính tuyến dây nguồn (bên)	Φ65
5	Lỗ đính tuyến dây nguồn (trước)	Φ65
6	Lỗ đính tuyến dây nguồn (trước)	Φ65
7	Lỗ đính tuyến dây truyền tải (trước)	Φ27
8	Lỗ đính tuyến dây nguồn (dưới)	Φ65
9	Lỗ đính tuyến đường ống (trước)	
10	Lỗ đính tuyến đường ống (dưới)	
11	Cổng tiếp đất	Trong hộp chuyển đổi (M8)

Ghi chú:
1. Chi tiết A và chi tiết B biểu thị kích thước sau khi cố định máy.
2. Mục 4 tới 10 là lỗ kỹ thuật
3. Ống hơi
   Φ28.6 Nối hàn: RZUR400,500PY1(4), RZUR15,18PY2S
   Ống lỏng
   Φ12.7 Nối hàn: RZUR400PY1(4), RZUR15PY2S.
   Φ15.9 Nối hàn: RZUR500PY1(4), RZUR18PY2S.

3D129058A

Không gian lắp đặt yêu cầu cho dàn lạnh (Đơn vị: mm)

FVGR200PV1(4)
FVGR250PV1(4)

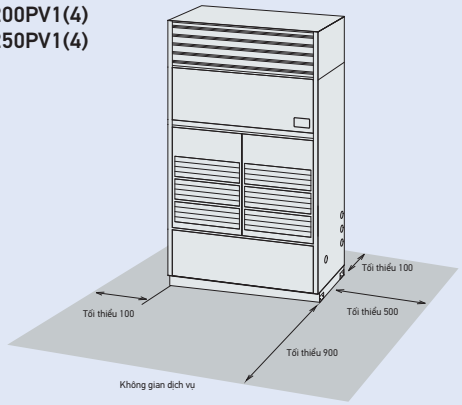

FVPR250PY1(4)
FVPR400PY1(4)
FVPR500PY1(4)

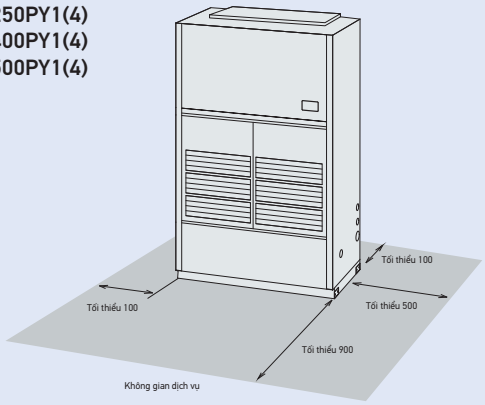

FDR200PY1(4)
FDR250PY1(4)

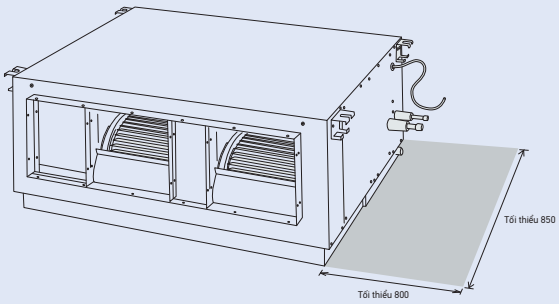

Cung cấp đủ khe hở giữa thiết bị và
các bức tường xung quanh để ngăn sự tiếp xúc.

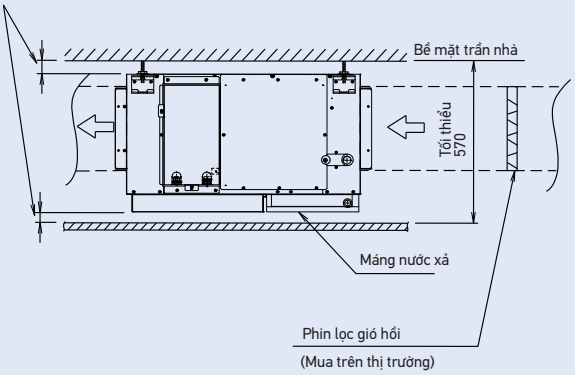

FDR400PY1(4)
FDR500PY1(4)

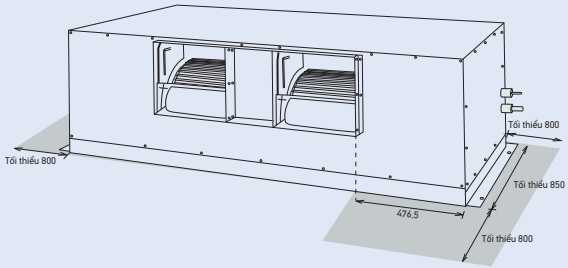

Cung cấp đủ khe hở giữa thiết bị và
các bức tường xung quanh để ngăn sự tiếp xúc.

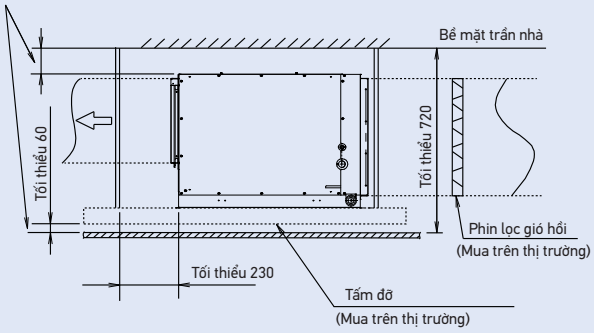

■ RZUR200PY1(4) / RZUR250PY1(4) / RZUR400PY1(4) / RZUR500PY1(4)

(Vui lòng tham khảo tài liệu kỹ thuật để biết các mẫu cài đặt khác)

Lắp đặt dàn nóng đơn

Mẫu 1

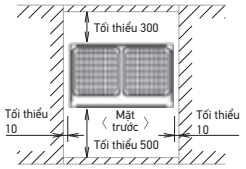

Mẫu 2

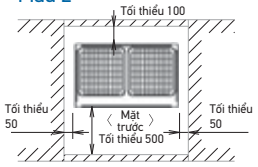

Mẫu 3

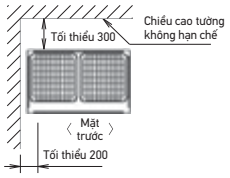

Lắp đặt dàn nóng theo hàng

Mẫu 1

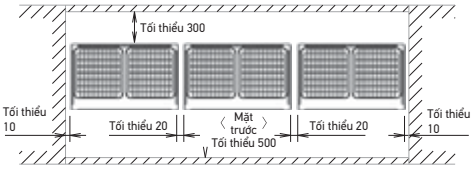

Mẫu 2

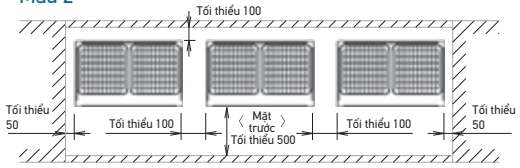

Mẫu 3

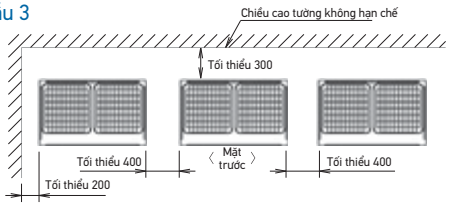

Dành cho bố trí dàn nóng theo nhóm

Mẫu 1

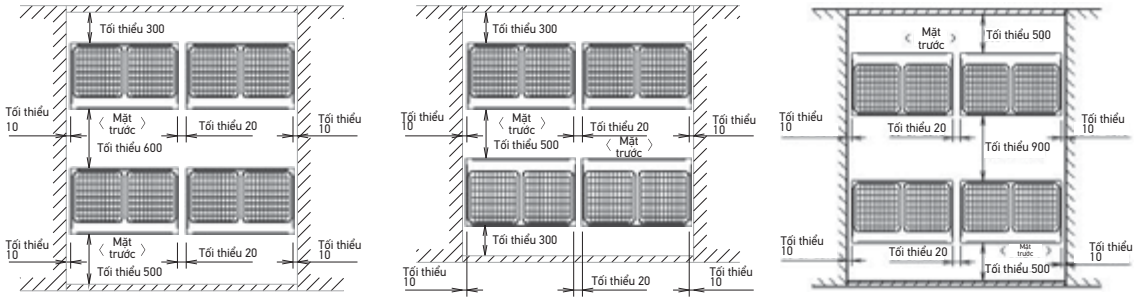

Mẫu 2

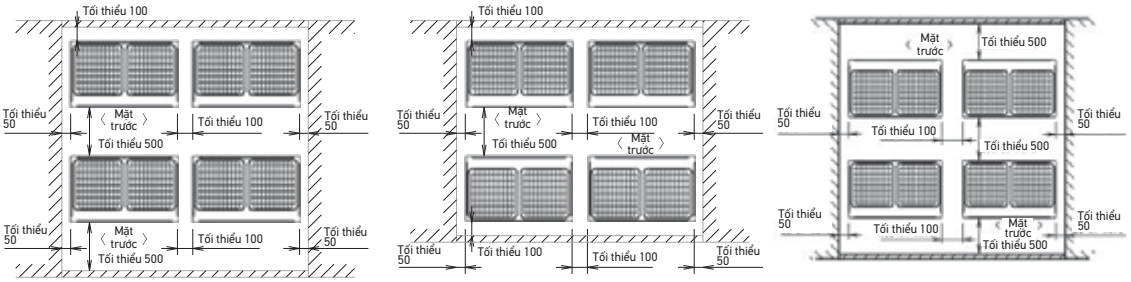

〈Đơn vị : mm〉

Ghi chú

1. Độ cao của tường trong trường hợp Mẫu 1 và 2:
   Phía trước: 1500 mm
   Mặt hút: 500 mm
   Mặt bên: Chiều cao không hạn chế
   Không gian lắp đặt được thể hiện trong bản vẽ này dựa trên hoạt động làm lạnh ở nhiệt độ không khí ngoài trời 35 độ.
   Khi nhiệt độ không khí ngoài trời vượt quá 35 độ hoặc phụ tải vượt quá khả năng tối đa do tải nhiệt toàn bộ dàn nóng sinh ra nhiều thì lấy không gian bên hút rộng hơn không gian thể hiện trong bản vẽ này.
2. Nếu chiều cao tường ở trên bị vượt quá thì h2 / 2 và h1 / 2 phải được thêm tương ứng vào khu vực dịch vụ phía trước và bên hút như thể hiện trong hình bên phải.
3. Khi lắp đặt các thiết bị phù hợp nhất nên được chọn từ các mô hình hiển thị ở trên để có được sự phù hợp nhất trong không gian có sẵn, luôn nhớ rằng cần phải để lại đủ không gian cho một người đi qua giữa các thiết bị và tường, cho không khí để lưu thông tự do.
4. Các thiết bị nên được lắp đặt để chừa đủ không gian ở phía trước để việc đường ống môi chất lạnh tại chỗ được thực hiện thoải mái.

(Nếu nhiều thiết bị được lắp đặt hơn số lượng được cung cấp trong các mẫu trên cách bố trí của bạn nên tính đến khả năng ngắn mạch.)

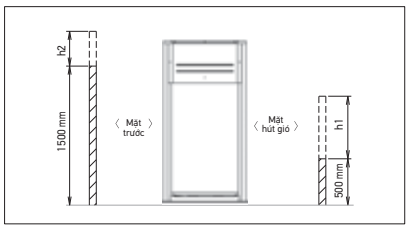

DAIKIN

95 năm

CHUYÊN GIA ĐIỀU HÒA KHÔNG KHÍ HÀNG ĐẦU NHẬT BẢN

1924 — Mr. Akira Yamada thành lập Osaka Kinzoku

1936 — Phát triển máy làm lạnh

1951 — Phát triển máy Packaged

1958 — Máy điều hòa dân dụng với máy nén quay Nhật Bản lần đầu tiên được đưa ra thị trường.

1978 — Bắt đầu sản xuất máy nén tại nhà máy Sakai

1982 — Daikin phát triển hệ thống VRV đầu tiên tại Nhật.

1985 — Daikin phát triển dòng máy Multi Hot water

1999 — Phát triển dòng sản phẩm cao cấp Urusara 7

2006 — M&A OYLM (Malaysia)

2011 — Daikin trở thành tập đoàn điều hòa số 1 thế giới

2012 — M&A Goodman 1 triệu máy R32 đã bán ra tại Nhật

95 years DAIKIN

Đại lý phân phối Điệnmáygiágốc
Bảo hành chính hãng tận nơi SINCE 2002

32/28 Đường 35, Khu phố 1, P. Bình An, TP. Thủ Đức, TP. HCM

• **Showroom**
57 Song Hành, P. An Phú, TP. Thủ Đức, TP. HCM

• **Điện thoại (08:00 - 17:00)**
0902 390 599 - 0898 477 699

DAIKIN INDUSTRIES, LTD.
• HEAD OFFICE
Umeda Center Bldg., 2-4-12, Nakazaki-Nishi, Kita-ku, Osaka, 530-8323 Japan
CÔNG TY CỔ PHẦN DAIKIN AIR CONDITIONING (VIETNAM)
• VĂN PHÒNG CHÍNH
Tầng 14-15, tòa nhà Nam Á, 201-203 Cách Mạng Tháng 8, P.4, Q.3, TP.HCM
Tel: (08) 62 504 888 Fax: (08) 62 504 999
• CHI NHÁNH HÀ NỘI
Tầng 12, tòa nhà Ocean Park Tower, 1 Đào Duy Anh, Quận Đống Đa, Hà Nội
Tel: (04) 35 657 677 Fax: (04) 35 657 688
• CHI NHÁNH ĐÀ NẴNG
Tầng 12, tòa nhà PVcomBank, Lô A2.1, Đường 30/4, P.Hòa Cường Bắc, Q. Hải Châu, TP. Đà Nẵng
Tel: (0511) 362 4250 Fax: (0511) 362 4251
www.daikin.com.vn

© All rights reserved

Printed in Vietnam 02/15/001 DAV